Copyright ©CASE

9 - ТЕХНИЧЕСКИЕ ХАРАКТЕРИСТИКИ

Общая спецификация

ПРИМЕЧАНИЕ: *Все спецификации даны в соответствии со стандартами SAE или рекомендуемыми положениями в области применения спецификации*

КОЛЕСНЫЕ МАШИНЫ

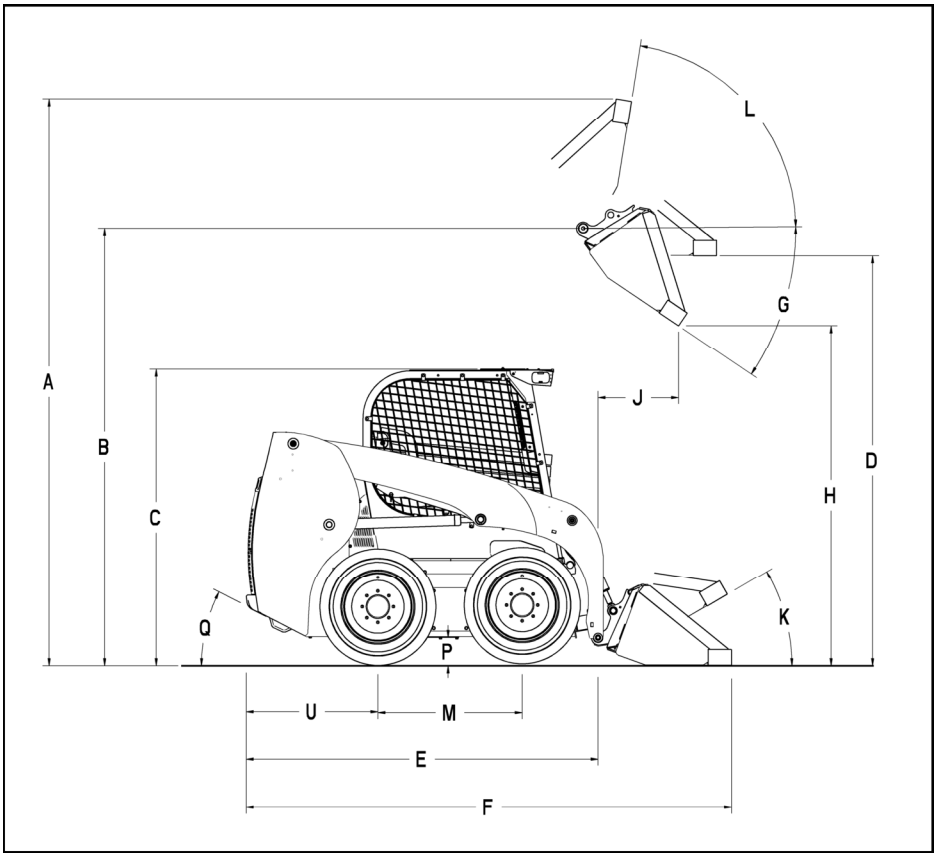

63109357 1

МАЛОГАБАРИТНЫЕ КОЛЕСНЫЕ МАШИНЫ С ПОВОРОТНОЙ РАМОЙ (SR130, SR150)

ПОЗИЦИЯ	КОМПОНЕНТ	РАЗМЕР
A	Общая рабочая высота (полностью поднят)	**3591 mm (141.4 in)**
B	Высота до шарнирного пальца (полностью поднят)	**2845 mm (112 in)**
C	Высота кабины	**1919 mm (75.5 in)**
D	Максимальная высота подъема ковша	**2682 mm (105.6 in)**
E	Габаритная длина (без навесного оборудования)	**2435 mm (95.9 in)**
F	Габаритная длина (со стандартным ковшом)	**3175 mm (125 in)**
G	Угол опрокидывания (полностью поднят)	**40.2 °**
H	Высота опрокидывания (максимальный вынос)	**2470 mm (97.2 in)**
J	Вынос опрокидывания (полностью поднят)	**469 mm (18.5 in)**
K	Максимальный угол поворота на земле	**26.1 °**
L	Максимальный угол поворота (полностью поднят)	**95.2 °**
M	Колесная база	**941 mm (37 in)**
P	Дорожный просвет (защитный щит)	**178 mm (7 in)**
Q	Угол заднего свеса	**22 °**
U	Расстояние о заднего моста до бампера	**858 mm (33.8 in)**

Copyright ©CASE

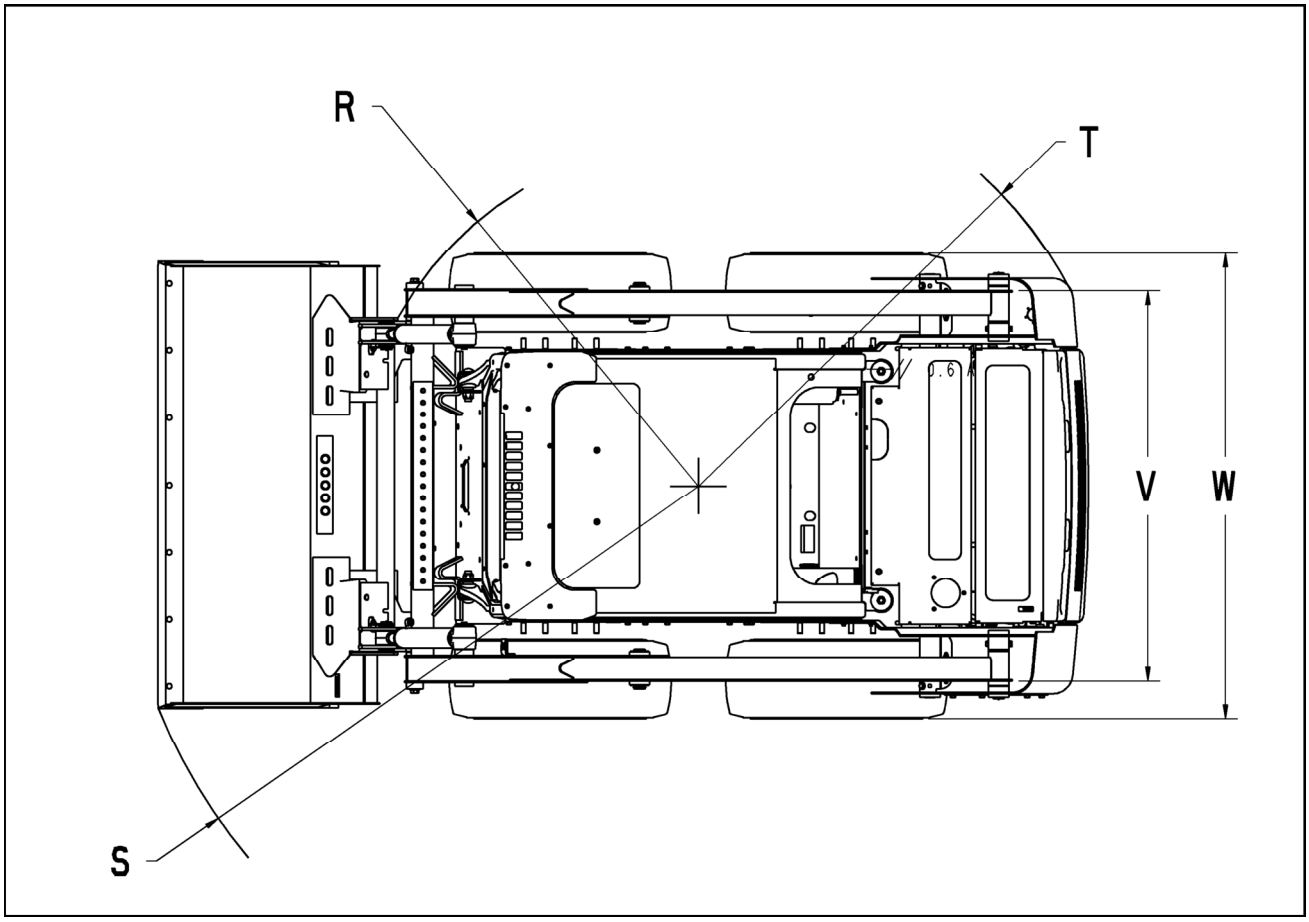

63109355A 2

МАЛОГАБАРИТНЫЕ КОЛЕСНЫЕ МАШИНЫ С ПОВОРОТНОЙ РАМОЙ (SR130, SR150)

ПОЗИЦИЯ	КОМПОНЕНТ	РАЗМЕР
R	Радиус поворота подъемного рычага	**1237 mm (48.7 in)**
S	Радиус поворота ковша	**1920 mm (75.6 in)**
T	Радиус поворота шасси	**1433 mm (56.4 in)**
V	Над шириной шины	**1248 mm (49.2 in)**
W	Ширина протектора	**1518 mm (59.8 in)**

Copyright ©CASE

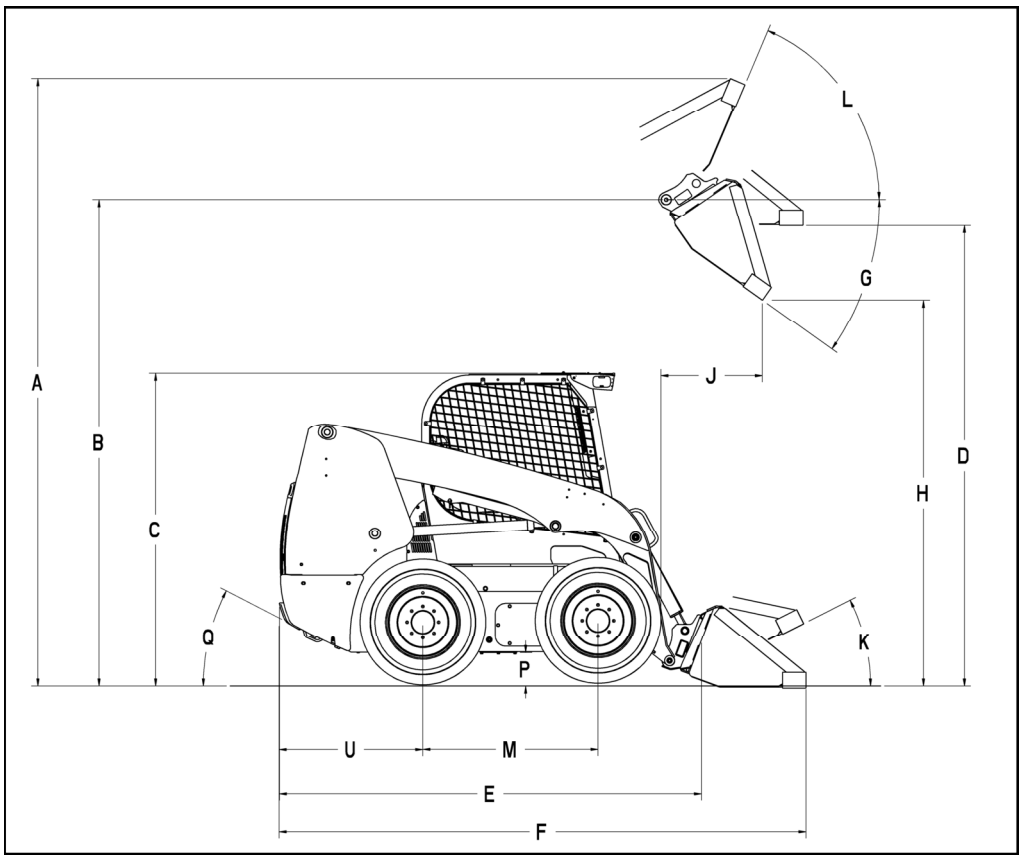

63109359 3

СРЕДНЕГАБАРИТНЫЕ КОЛЕСНЫЕ МАШИНЫ С ПОВОРОТНОЙ РАМОЙ (SR175)

ПОЗИЦИЯ	КОМПОНЕНТ	РАЗМЕР
A	Общая рабочая высота (полностью поднят)	**3895 mm (153.4 in)**
B	Высота до шарнирного пальца (полностью поднят)	**3099 mm (122 in)**
C	Высота кабины	**1974 mm (77.7 in)**
D	Максимальная высота подъема ковша	**2925 mm (115.2 in)**
E	Габаритная длина (без навесного оборудования)	**2685 mm (105.7 in)**
F	Габаритная длина (со стандартным ковшом)	**3305 mm (130.1 in)**
G	Угол опрокидывания (полностью поднят)	**39.6 °**
H	Высота опрокидывания (максимальный вынос)	**2470 mm (97.2 in)**
J	Вынос опрокидывания (полностью поднят)	**542 mm (21.3 in)**
K	Максимальный угол поворота на земле	**31.6 °**
L	Максимальный угол поворота (полностью поднят)	**98.6 °**
M	Колесная база	**1128 mm (44.4 in)**
P	Дорожный просвет (защитный щит)	**178 mm (7 in)**
Q	Угол заднего свеса	**23 °**
U	Расстояние о заднего моста до бампера	**924 mm (36.4 in)**

Copyright ©CASE

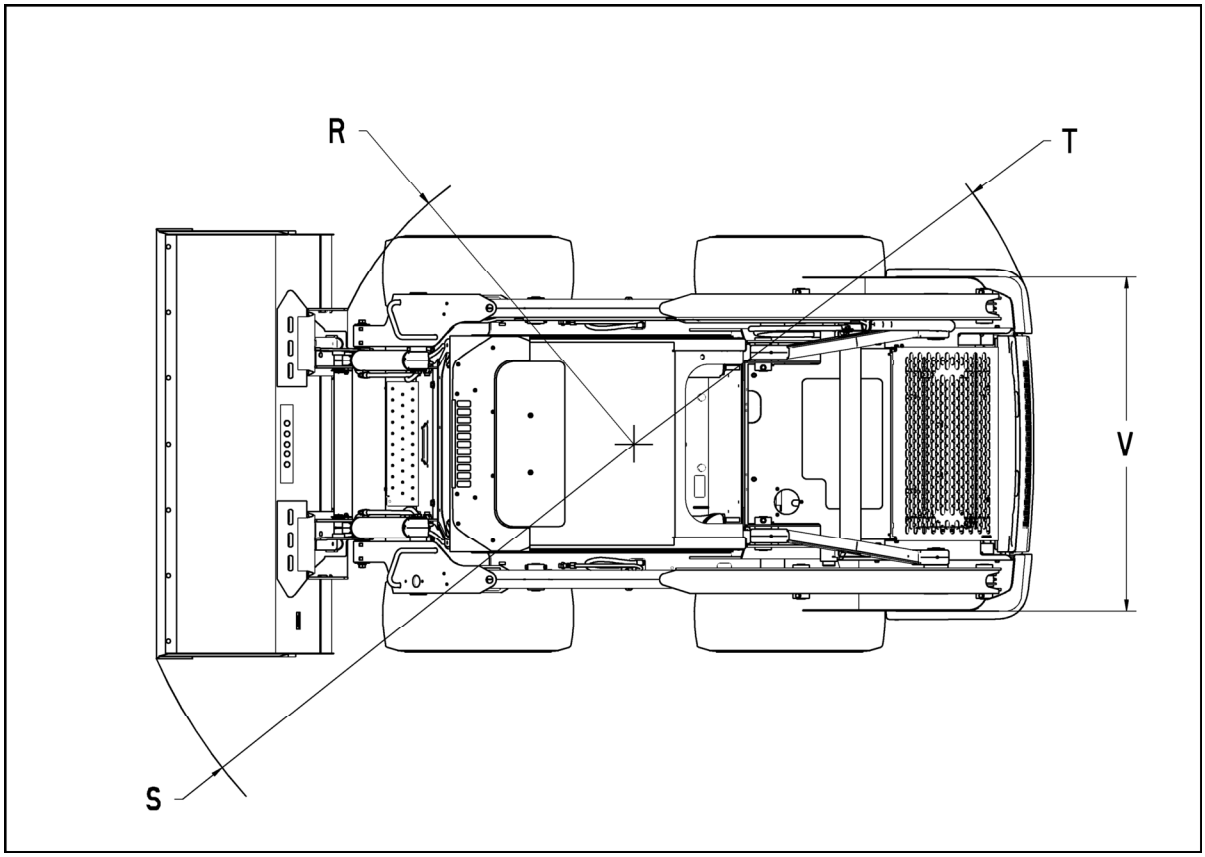

63109360 4

СРЕДНЕГАБАРИТНЫЕ КОЛЕСНЫЕ МАШИНЫ С ПОВОРОТНОЙ РАМОЙ (SR175)

ПОЗИЦИЯ	КОМПОНЕНТ	РАЗМЕР
R	Радиус поворота подъемного рычага	**1289 mm (50.7 in)**
S	Радиус поворота ковша	**1991 mm (78.4 in)**
T	Радиус поворота шасси	**1599 mm (62.9 in)**
V	Над шириной шины	**1371 mm (53.9 in)**

Copyright ©CASE

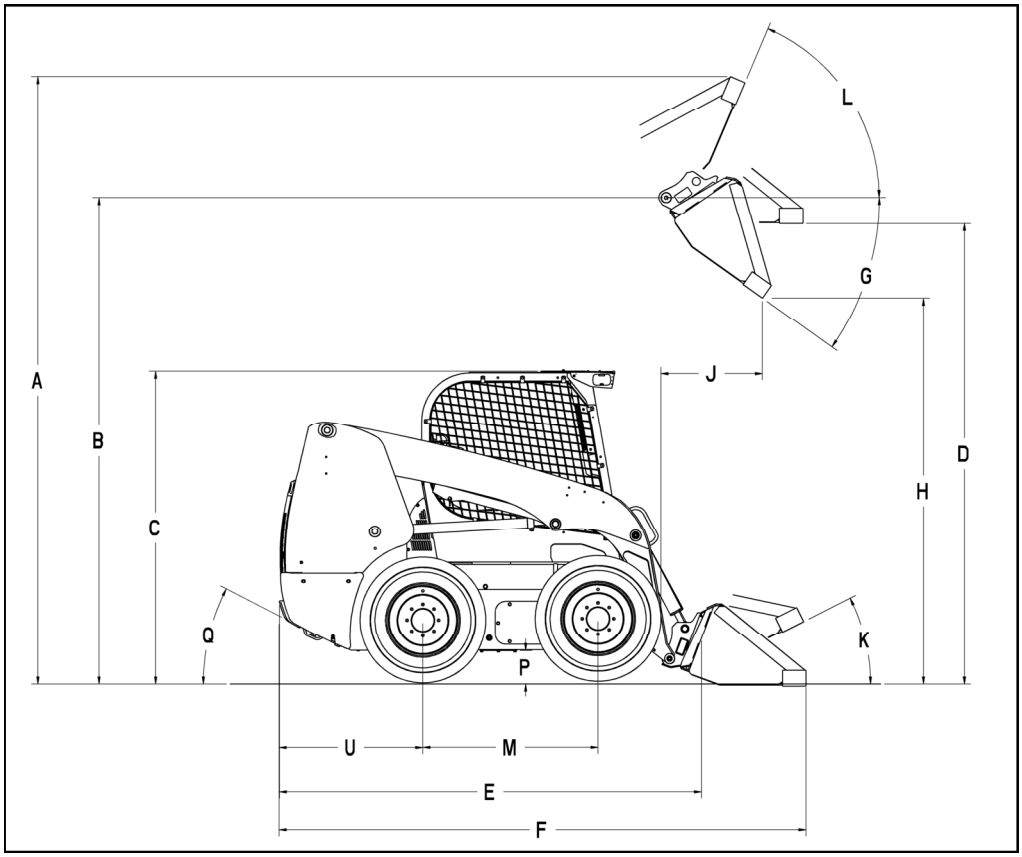

63109359 5

СРЕДНЕГАБАРИТНЫЕ КОЛЕСНЫЕ МАШИНЫ С ПОВОРОТНОЙ РАМОЙ (SR200)

ПОЗИЦИЯ	КОМПОНЕНТ	РАЗМЕР
A	Общая рабочая высота (полностью поднят)	**3920 mm (154.3 in)**
B	Высота до шарнирного пальца (полностью поднят)	**3124 mm (123 in)**
C	Высота кабины	**1998 mm (78.7 in)**
D	Максимальная высота подъема ковша	**2950 mm (116.1 in)**
E	Габаритная длина (без навесного оборудования)	**2669 mm (105.1 in)**
F	Габаритная длина (со стандартным ковшом)	**3292 mm (129.6 in)**
G	Угол опрокидывания (полностью поднят)	**39.6 °**
H	Высота опрокидывания (максимальный вынос)	**2495 mm (98.2 in)**
J	Вынос опрокидывания (полностью поднят)	**517 mm (20.3 in)**
K	Максимальный угол поворота на земле	**31.0 °**
L	Максимальный угол поворота (полностью поднят)	**98.6 °**
M	Колесная база	**1128 mm (44.4 in)**
P	Дорожный просвет (защитный щит)	**203 mm (8 in)**
Q	Угол заднего свеса	**25 °**
U	Расстояние о заднего моста до бампера	**924 mm (36.4 in)**

Copyright ©CASE

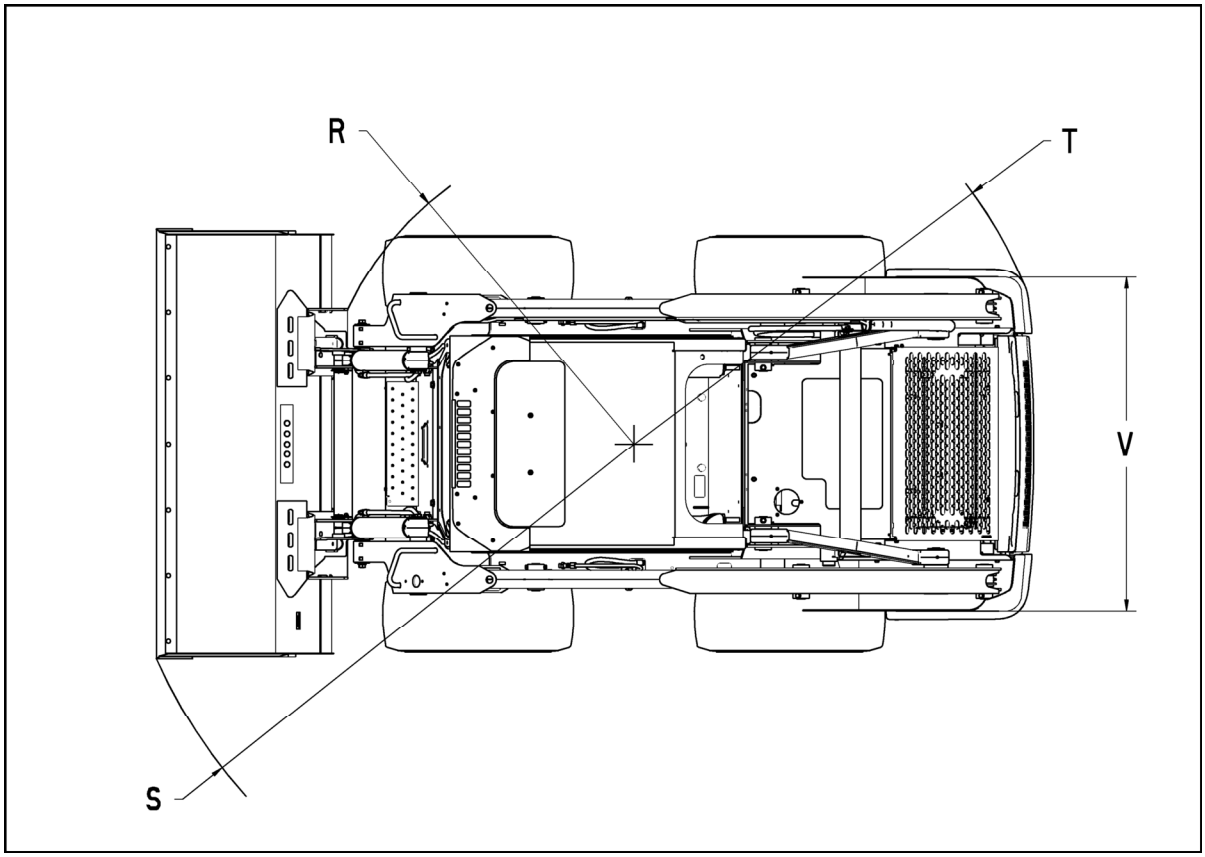

63109360 6

СРЕДНЕГАБАРИТНЫЕ КОЛЕСНЫЕ МАШИНЫ С ПОВОРОТНОЙ РАМОЙ (SR200)

ПОЗИЦИЯ	КОМПОНЕНТ	РАЗМЕР
R	Радиус поворота подъемного рычага	**1289 mm (50.7 in)**
S	Радиус поворота ковша	**2031 mm (79.9 in)**
T	Радиус поворота шасси	**1599 mm (62.9 in)**
V	Над шириной шины	**1448 mm (56.9 in)**

Copyright ©CASE

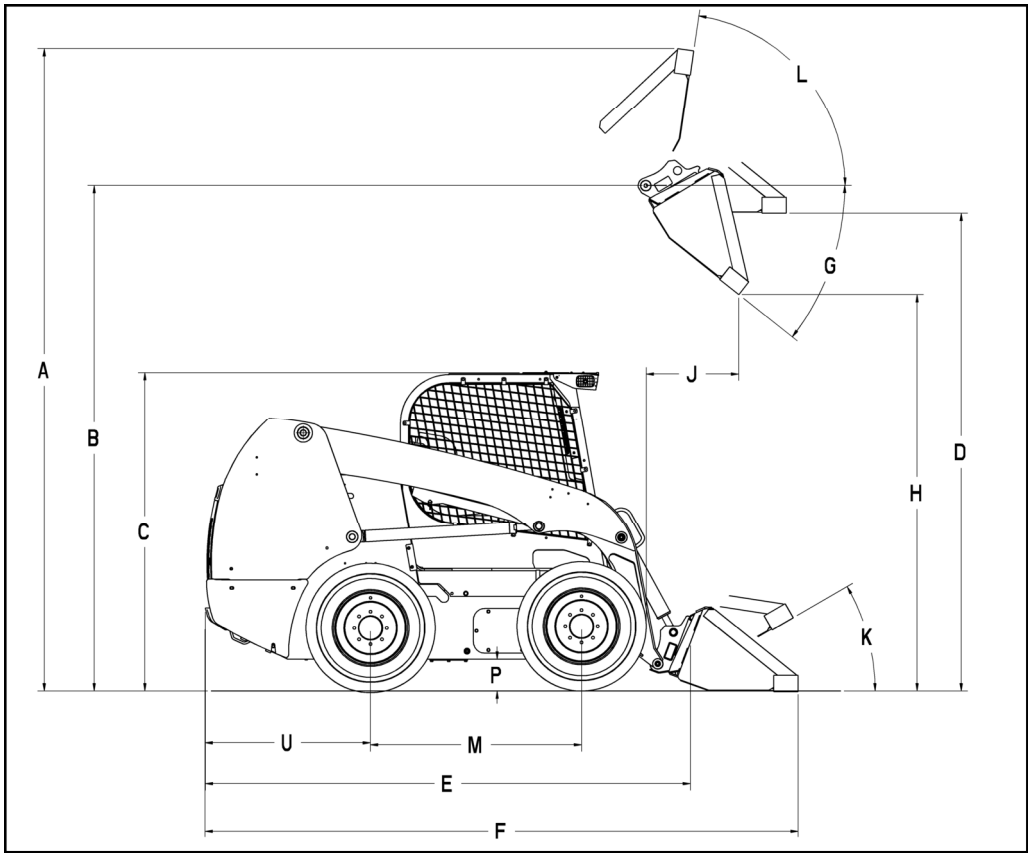

63109372 7

СРЕДНЕГАБАРИТНЫЕ КОЛЕСНЫЕ МАШИНЫ С ПОВОРОТНОЙ РАМОЙ (SR220)

ПОЗИЦИЯ	КОМПОНЕНТ	РАЗМЕР
A	Общая рабочая высота (полностью поднят)	**3969 mm (156.3 in)**
B	Высота до шарнирного пальца (полностью поднят)	**3175 mm (125 in)**
C	Высота кабины	**2002 mm (78.8 in)**
D	Максимальная высота подъема ковша	**2998 mm (118 in)**
E	Габаритная длина (без навесного оборудования)	**2981 mm (117.4 in)**
F	Габаритная длина (со стандартным ковшом)	**3611 mm (142.2 in)**
G	Угол опрокидывания (полностью поднят)	**38.3 °**
H	Высота опрокидывания (максимальный вынос)	**2557 mm (100.7 in)**
J	Вынос опрокидывания (полностью поднят)	**495 mm (19.5 in)**
K	Максимальный угол поворота на земле	**30.7 °**
L	Максимальный угол поворота (полностью поднят)	**99.7 °**
M	Колесная база	**1322 mm (52 in)**
P	Дорожный просвет (защитный щит)	**203 mm (8 in)**
Q	Угол заднего свеса	**23.5 °**
U	Расстояние о заднего моста до бампера	**1034 mm (40.7 in)**

Copyright ©CASE

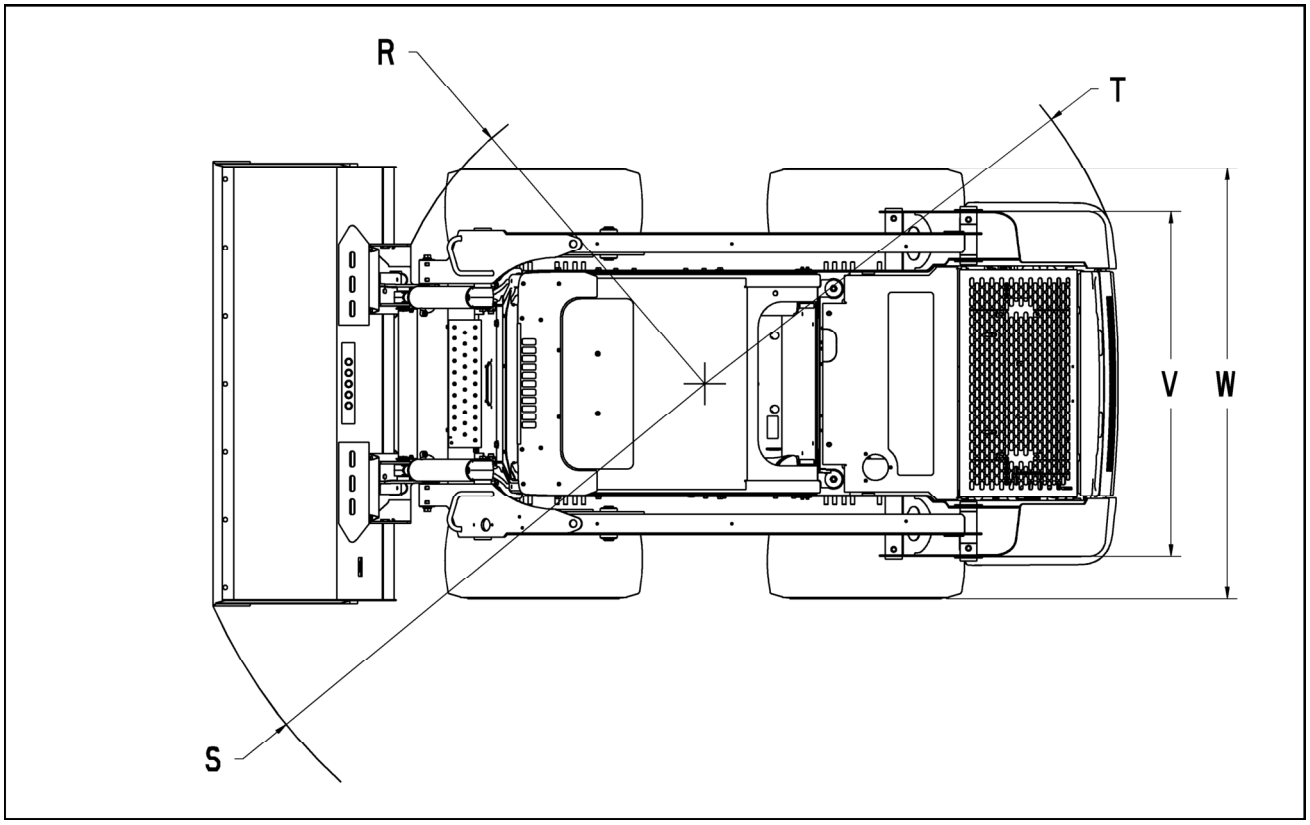

63109375 8

СРЕДНЕГАБАРИТНЫЕ КОЛЕСНЫЕ МАШИНЫ С ПОВОРОТНОЙ РАМОЙ (SR220)

ПОЗИЦИЯ	КОМПОНЕНТ	РАЗМЕР
R	Радиус поворота подъемного рычага	**1400 mm (55.1 in)**
S	Радиус поворота ковша	**2138 mm (84.2 in)**
T	Радиус поворота шасси	**1789 mm (70.4 in)**
V	Над шириной шины	**1448 mm (56.9 in)**
W	Ширина протектора	**1768 mm (69.6 in)**

Copyright ©CASE

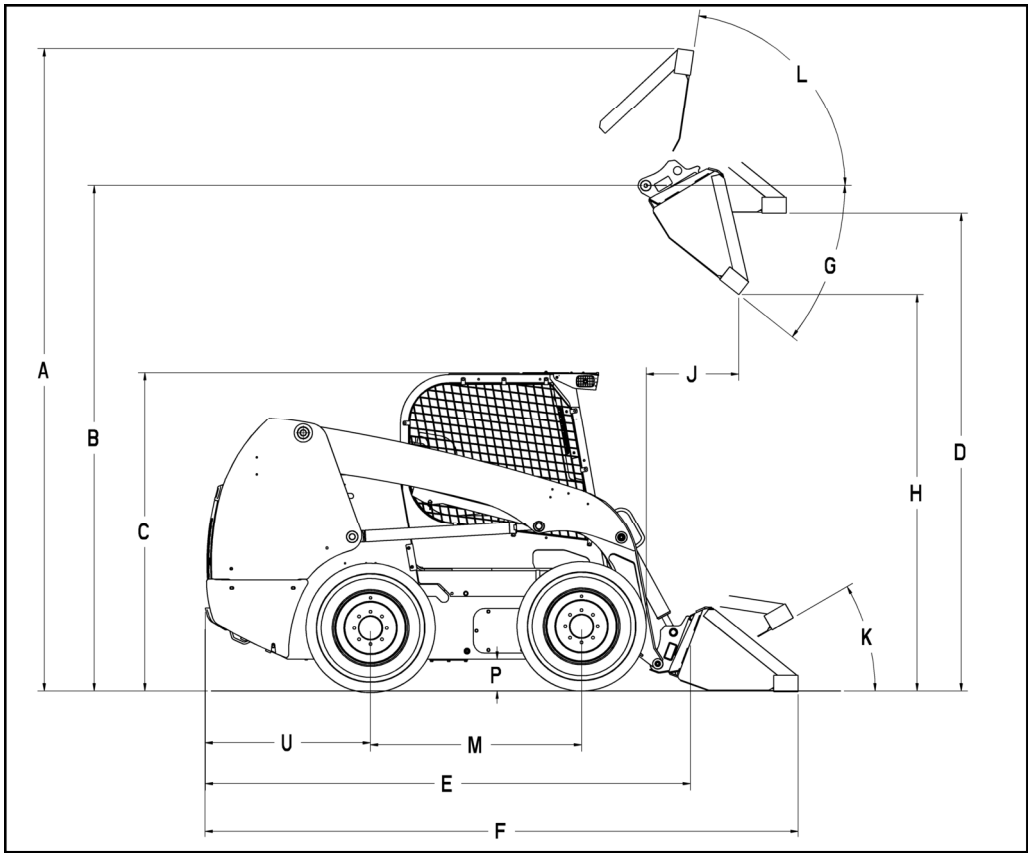

63109372 9

СРЕДНЕГАБАРИТНЫЕ КОЛЕСНЫЕ МАШИНЫ С ПОВОРОТНОЙ РАМОЙ (SR250)

ПОЗИЦИЯ	КОМПОНЕНТ	РАЗМЕР
A	Общая рабочая высота (полностью поднят)	**4071 mm (160.3 in)**
B	Высота до шарнирного пальца (полностью поднят)	**3175 mm (125 in)**
C	Высота кабины	**2002 mm (78.8 in)**
D	Максимальная высота подъема ковша	**2998 mm (118 in)**
E	Габаритная длина (без навесного оборудования)	**2981 mm (117.4 in)**
F	Габаритная длина (со стандартным ковшом)	**3714 mm (146.2 in)**
G	Угол опрокидывания (полностью поднят)	**38.3 °**
H	Высота опрокидывания (максимальный вынос)	**2491 mm (98.1 in)**
J	Вынос опрокидывания (полностью поднят)	**495 mm (19.5 in)**
K	Максимальный угол поворота на земле	**30.7 °**
L	Максимальный угол поворота (полностью поднят)	**99.7 °**
M	Колесная база	**1322 mm (52 in)**
P	Дорожный просвет (защитный щит)	**203 mm (8 in)**
Q	Угол заднего свеса	**23.5 °**
U	Расстояние о заднего моста до бампера	**1034 mm (40.7 in)**

Copyright ©CASE

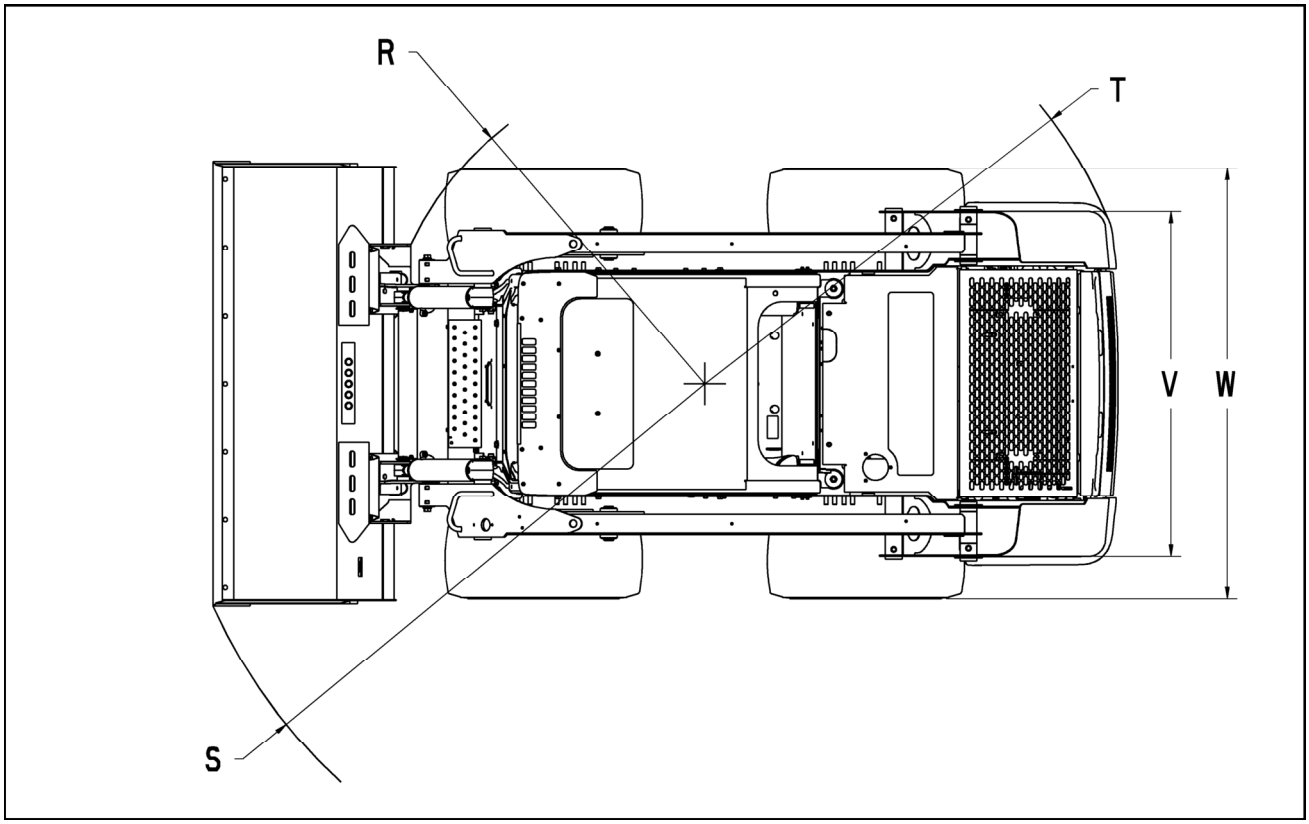

63109375 10

СРЕДНЕГАБАРИТНЫЕ КОЛЕСНЫЕ МАШИНЫ С ПОВОРОТНОЙ РАМОЙ (SR250)

ПОЗИЦИЯ	КОМПОНЕНТ	РАЗМЕР
R	Радиус поворота подъемного рычага	**1400 mm (55.1 in)**
S	Радиус поворота ковша	**2215 mm (87.2 in)**
T	Радиус поворота шасси	**1789 mm (70.4 in)**
V	Над шириной шины	**1448 mm (56.9 in)**
W	Ширина протектора	**1768 mm (69.6 in)**

Copyright ©CASE

ВЕРТИКАЛЬНЫЕ ПОДЪЕМНЫЕ МАШИНЫ

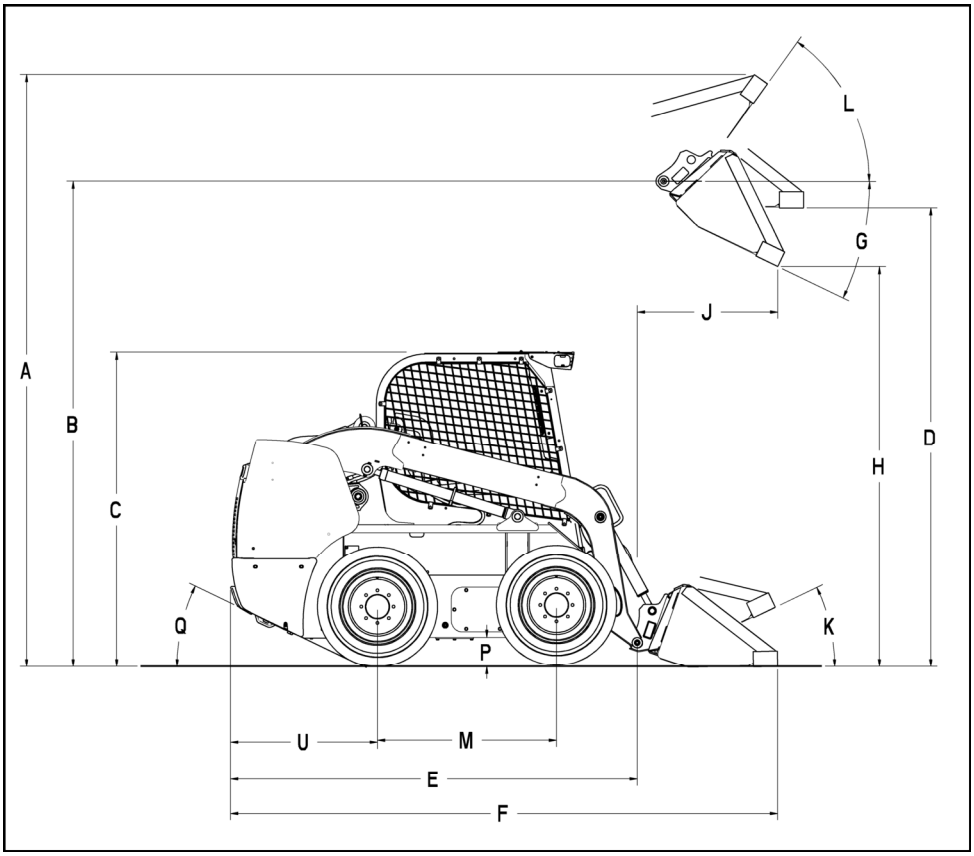

63109361 11

СРЕДНЕГАБАРИТНЫЕ КОЛЕСНЫЕ МАШИНЫ С ВЕРТИКАЛЬНОЙ РАМОЙ (SV185)

ПОЗИЦИЯ	КОМПОНЕНТ	РАЗМЕР
A	Общая рабочая высота (полностью поднят)	**3820 mm (150.4 in)**
B	Высота до шарнирного пальца (полностью поднят)	**3048 mm (120 in)**
C	Высота кабины	**1974 mm (77.7 in)**
D	Максимальная высота подъема ковша	**2877 mm (113.3 in)**
E	Габаритная длина (без навесного оборудования)	**2685 mm (105.7 in)**
F	Габаритная длина (со стандартным ковшом)	**3345 mm (131.7 in)**
G	Угол опрокидывания (полностью поднят)	**51.9 °**
H	Высота опрокидывания (максимальный вынос)	**2377 mm (93.6 in)**
J	Вынос опрокидывания (полностью поднят)	**783 mm (30.8 in)**
K	Максимальный угол поворота на земле	**35 °**
L	Максимальный угол поворота (полностью поднят)	**87.6 °**
M	Колесная база	**1128 mm (44.4 in)**
P	Дорожный просвет (защитный щит)	**178 mm (7 in)**
Q	Угол заднего свеса	**23 °**
U	Расстояние о заднего моста до бампера	**924 mm (36.4 in)**

Copyright ©CASE

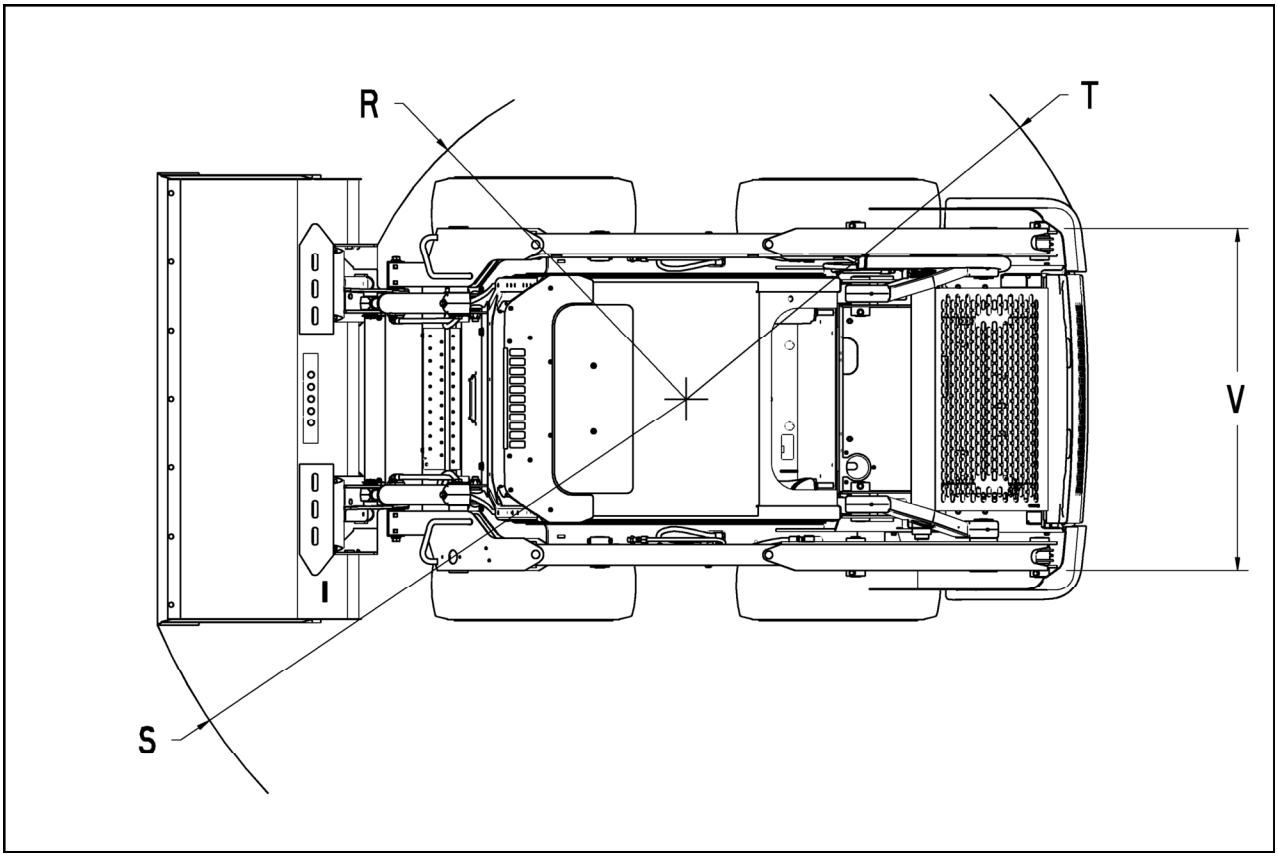

63109362 12

СРЕДНЕГАБАРИТНЫЕ КОЛЕСНЫЕ МАШИНЫ С ВЕРТИКАЛЬНОЙ РАМОЙ (SV185)

ПОЗИЦИЯ	КОМПОНЕНТ	РАЗМЕР
R	Радиус поворота подъемного рычага	**1289 mm (50.7 in)**
S	Радиус поворота ковша	**2021 mm (79.6 in)**
T	Радиус поворота шасси	**1599 mm (62.9 in)**
V	Над шириной шины	**1371 mm (53.9 in)**
W	Ширина протектора	**1678 mm (66.1 in)**

Copyright ©CASE

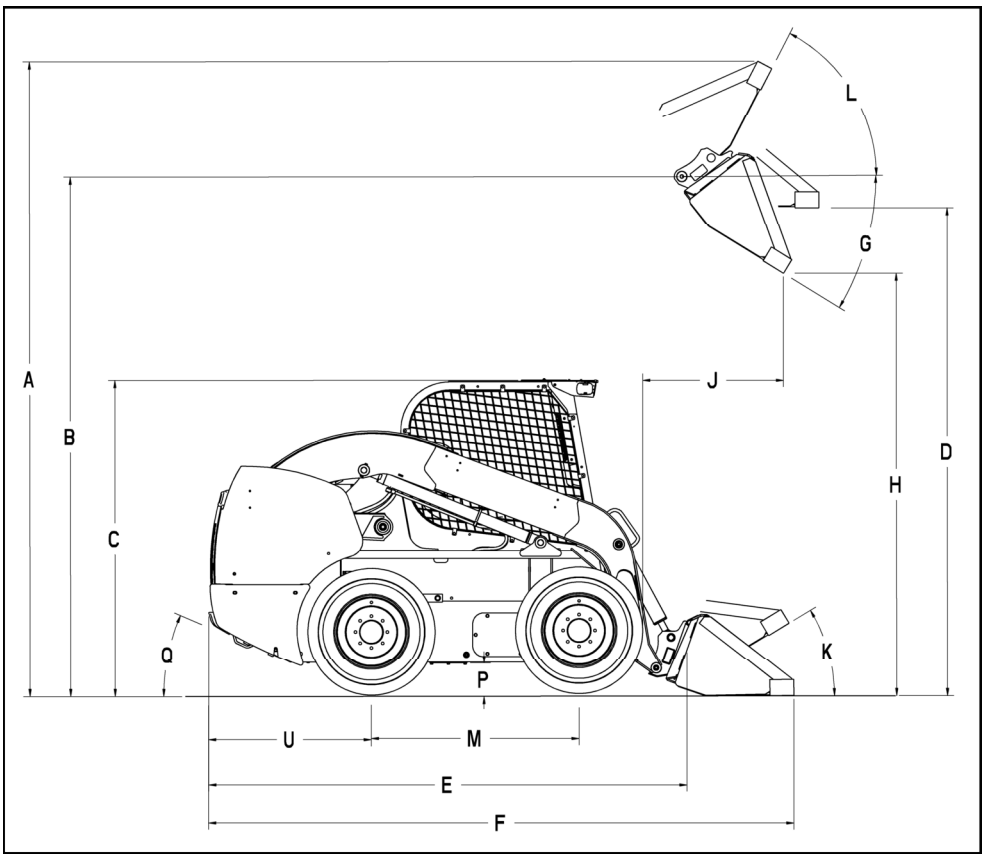

931002271 13

КРУПНОГАБАРИТНЫЕ КОЛЕСНЫЕ МАШИНЫ С ВЕРТИКАЛЬНОЙ РАМОЙ (SV250, SV300)

ПОЗИЦИЯ	КОМПОНЕНТ	РАЗМЕР
A	Общая рабочая высота (полностью поднят)	**4073 mm (160.4 in)**
B	Высота до шарнирного пальца (полностью поднят)	**3302 mm (130 in)**
C	Высота кабины	**2002 mm (78.8 in)**
D	Максимальная высота подъема ковша	**3129 mm (123.2 in)**
E	Габаритная длина (без навесного оборудования)	**2990 mm (117.7 in)**
F	Габаритная длина (со стандартным ковшом)	**3604 mm (141.9 in)**
G	Угол опрокидывания (полностью поднят)	**53.5 °**
H	Высота опрокидывания (максимальный вынос)	**2615 mm (102.9 in)**
J	Вынос опрокидывания (полностью поднят)	**744 mm (29.3 in)**
K	Максимальный угол поворота на земле	**35 °**
L	Максимальный угол поворота (полностью поднят)	**86 °**
M	Колесная база	**1322 mm (52 in)**
P	Дорожный просвет (защитный щит)	**203 mm (8 in)**
Q	Угол заднего свеса	**23.5 °**
U	Расстояние о заднего моста до бампера	**1034 mm (40.7 in)**

Copyright ©CASE

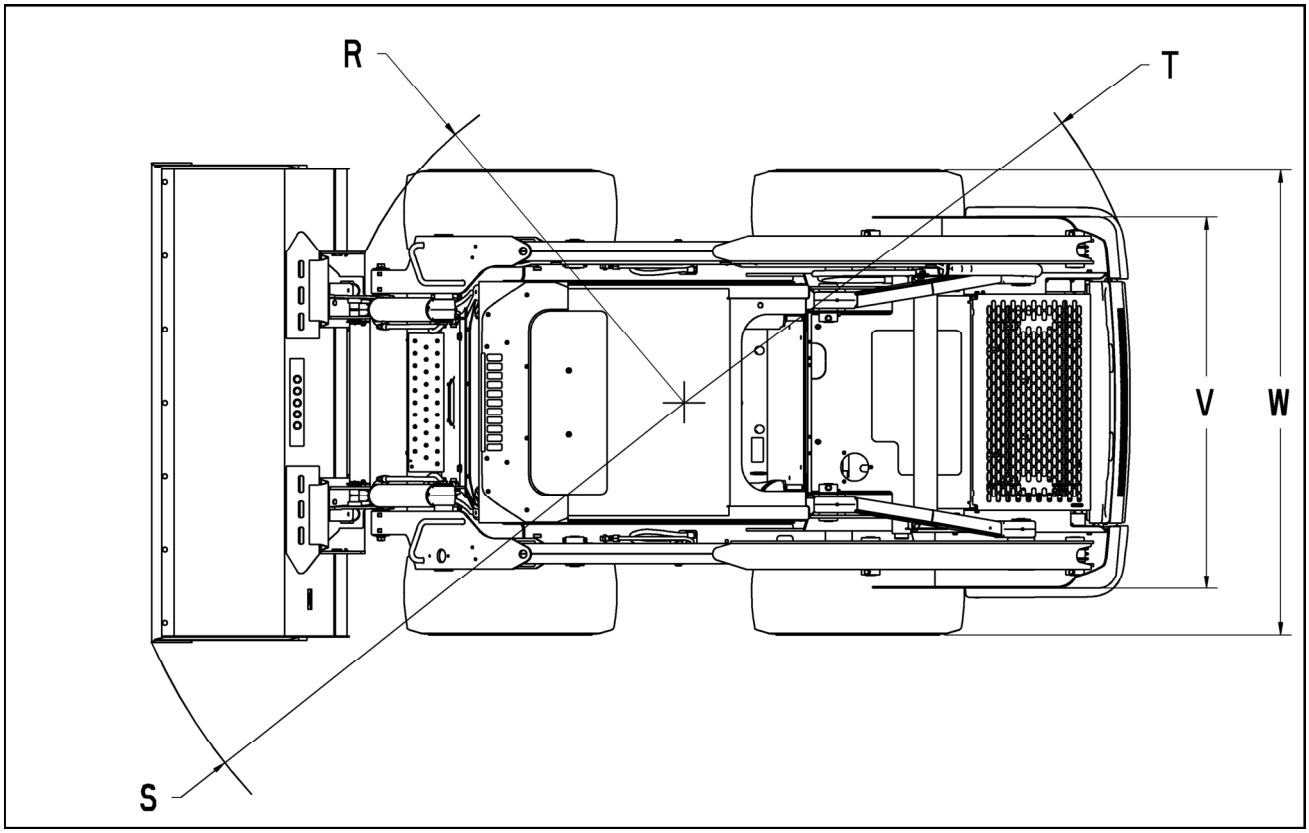

931002272 14

КРУПНОГАБАРИТНЫЕ КОЛЕСНЫЕ МАШИНЫ С ВЕРТИКАЛЬНОЙ РАМОЙ (SV250, SV300)

ПОЗИЦИЯ	КОМПОНЕНТ	РАЗМЕР
R	Радиус поворота подъемного рычага	**1428 mm (56.2 in)**
S	Радиус поворота ковша	**2129 mm (83.8 in)**
T	Радиус поворота шасси	**1789 mm (70.4 in)**
V	Над шириной шины	**1448 mm (56.9 in)**
W	Ширина протектора	**1768 mm (69.6 in)**

Copyright ©CASE

ГУСЕНИЧНЫЕ МАШИНЫ

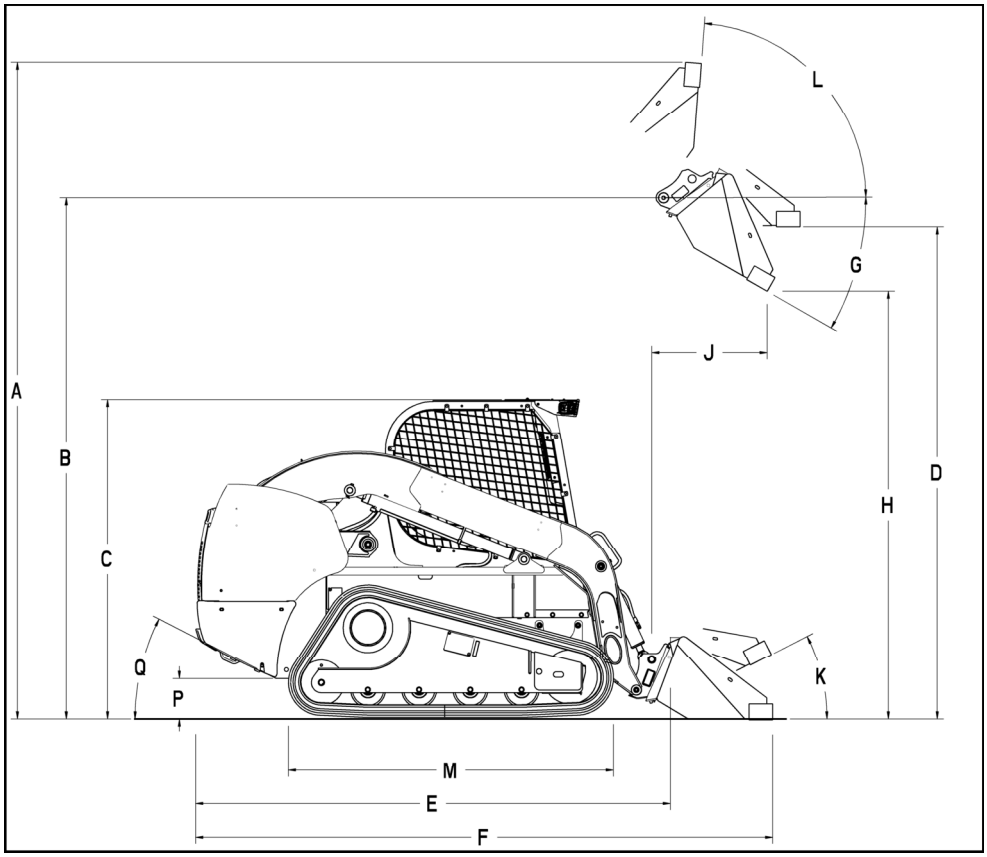

63109363 15

СРЕДНЕГАБАРИТНЫЕ КОЛЕСНЫЕ МАШИНЫ С ПОВОРОТНОЙ РАМОЙ (TR270)

МЕСТОПО-ЛОЖЕНИЕ	КОМПОНЕНТ	РАЗМЕР
A	Общая рабочая высота (полностью поднят)	**3920 mm (154.3 in)**
B	Высота до шарнирного пальца (полностью поднят)	**3124 mm (123 in)**
C	Высота кабины	**1998 mm (78.7 in)**
D	Максимальная высота подъема ковша	**2950 mm (116.1 in)**
E	Габаритная длина (без навесного оборудования)	**2669 mm (105.1 in)**
F	Габаритная длина (со стандартным ковшом)	**3292 mm (129.6 in)**
G	Угол опрокидывания (полностью поднят)	**39.6 °**
H	Высота опрокидывания (максимальный вынос)	**2495 mm (98.2 in)**
J	Вынос опрокидывания (полностью поднят)	**568 mm (22.3 in)**
K	Максимальный угол поворота на земле	**31 °**
L	Максимальный угол поворота (полностью поднят)	**98.6 °**
M	Колесная база	**1441 mm (56.7 in)**
P	Дорожный просвет (защитный щит)	**203 mm (8 in)**
Q	Угол заднего свеса	**32 °**
U	Расстояние о заднего моста до бампера	Н/Д

Copyright ©CASE

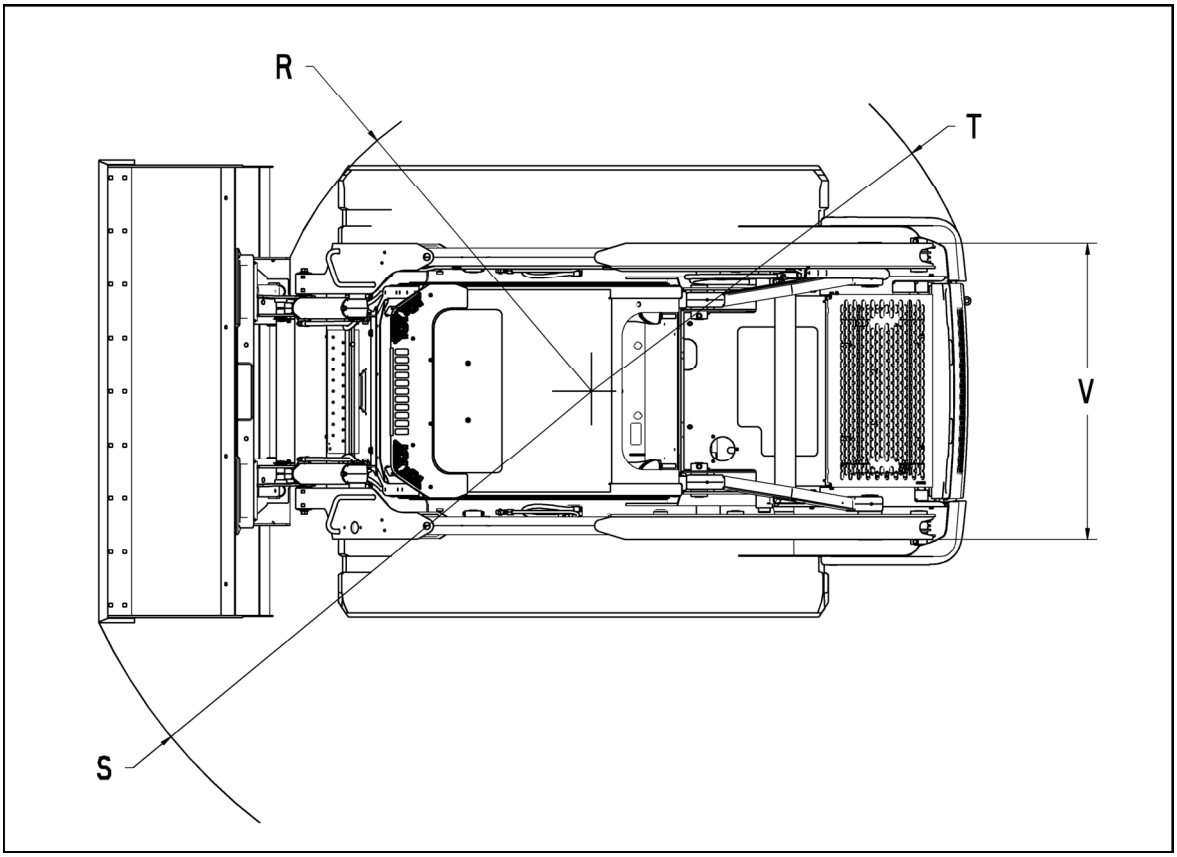

63109364 16

СРЕДНЕГАБАРИТНЫЕ КОЛЕСНЫЕ МАШИНЫ С ПОВОРОТНОЙ РАМОЙ (TR270)

МЕСТОПО-ЛОЖЕНИЕ	КОМПОНЕНТ	РАЗМЕР
R	Радиус поворота подъемного рычага	**1289 mm (50.7 in)**
S	Радиус поворота ковша	**2031 mm (79.9 in)**
T	Радиус поворота шасси	**1599 mm (62.9 in)**
V	Над шириной гусеничной ленты	**1356 mm (53.4 in)**

Copyright ©CASE

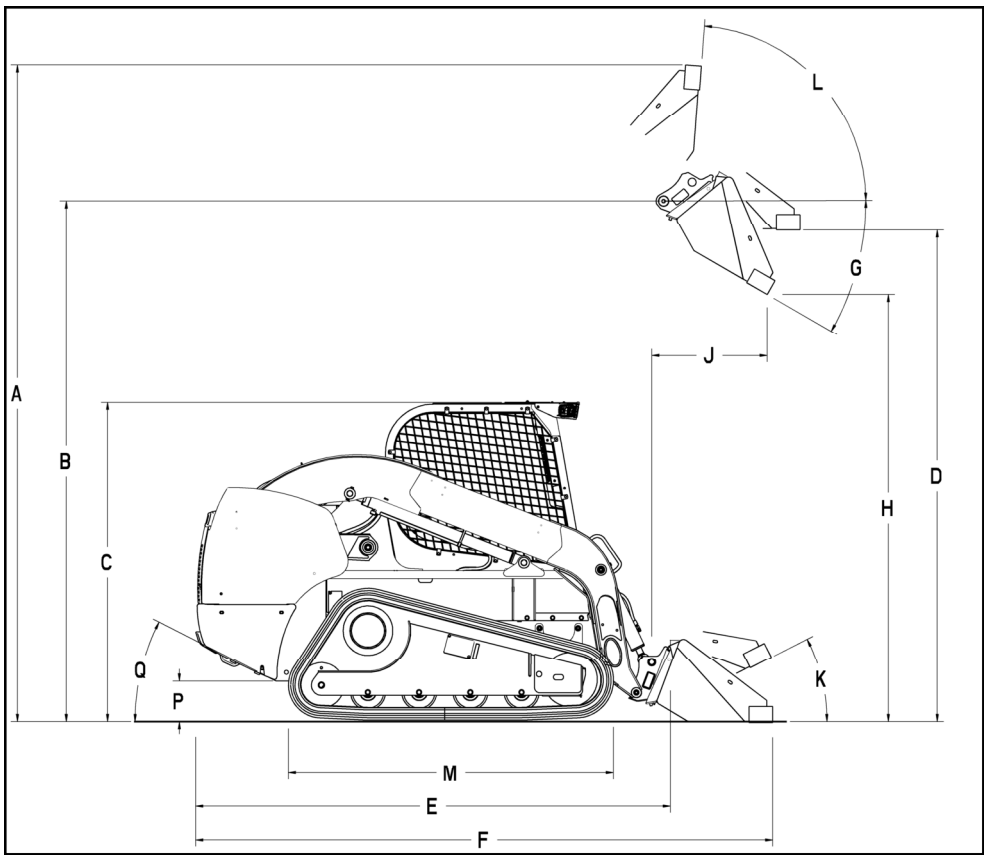

63109363 17

СРЕДНЕГАБАРИТНЫЕ КОЛЕСНЫЕ МАШИНЫ С ПОВОРОТНОЙ РАМОЙ (TR320)

МЕСТОПО-ЛОЖЕНИЕ	КОМПОНЕНТ	РАЗМЕР
A	Общая рабочая высота (полностью поднят)	**4009 mm (157.8 in)**
B	Высота до шарнирного пальца (полностью поднят)	**3215 mm (126.5 in)**
C	Высота кабины	**2043 mm (80.4 in)**
D	Максимальная высота подъема ковша	**3038 mm (119.6 in)**
E	Габаритная длина (без навесного оборудования)	**2981 mm (117.4 in)**
F	Габаритная длина (со стандартным ковшом)	**3611 mm (142.2 in)**
G	Угол опрокидывания (полностью поднят)	**38.3 °**
H	Высота опрокидывания (максимальный вынос)	**2598 mm (102.2 in)**
J	Вынос опрокидывания (полностью поднят)	**540 mm (21.2 in)**
K	Максимальный угол поворота на земле	**29.7 °**
L	Максимальный угол поворота (полностью поднят)	**99.7 °**
M	Колесная база	**1602 mm (63.1 in)**
P	Дорожный просвет (защитный щит)	**243 mm (9.5 in)**
Q	Угол заднего свеса	**32 °**
U	Расстояние о заднего моста до бампера	Н/Д

Copyright ©CASE

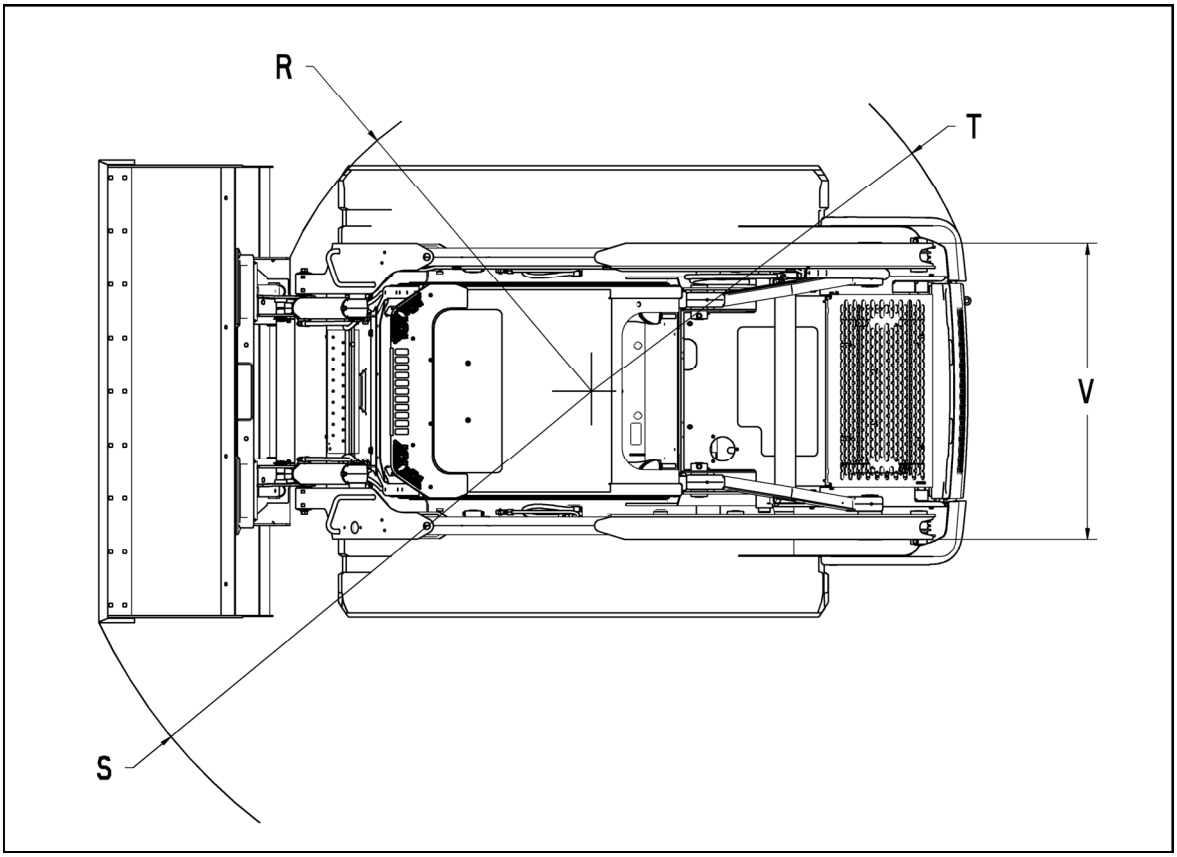

63109364 18

СРЕДНЕГАБАРИТНЫЕ КОЛЕСНЫЕ МАШИНЫ С ПОВОРОТНОЙ РАМОЙ (TR320)

МЕСТОПО-ЛОЖЕНИЕ	КОМПОНЕНТ	РАЗМЕР
R	Радиус поворота подъемного рычага	**1400 mm (55.1 in)**
S	Радиус поворота ковша	**2172 mm (85.5 in)**
T	Радиус поворота шасси	**1798 mm (70.4 in)**
V	Над шириной гусеничной ленты	**1480 mm (58.3 in)**

Copyright ©CASE

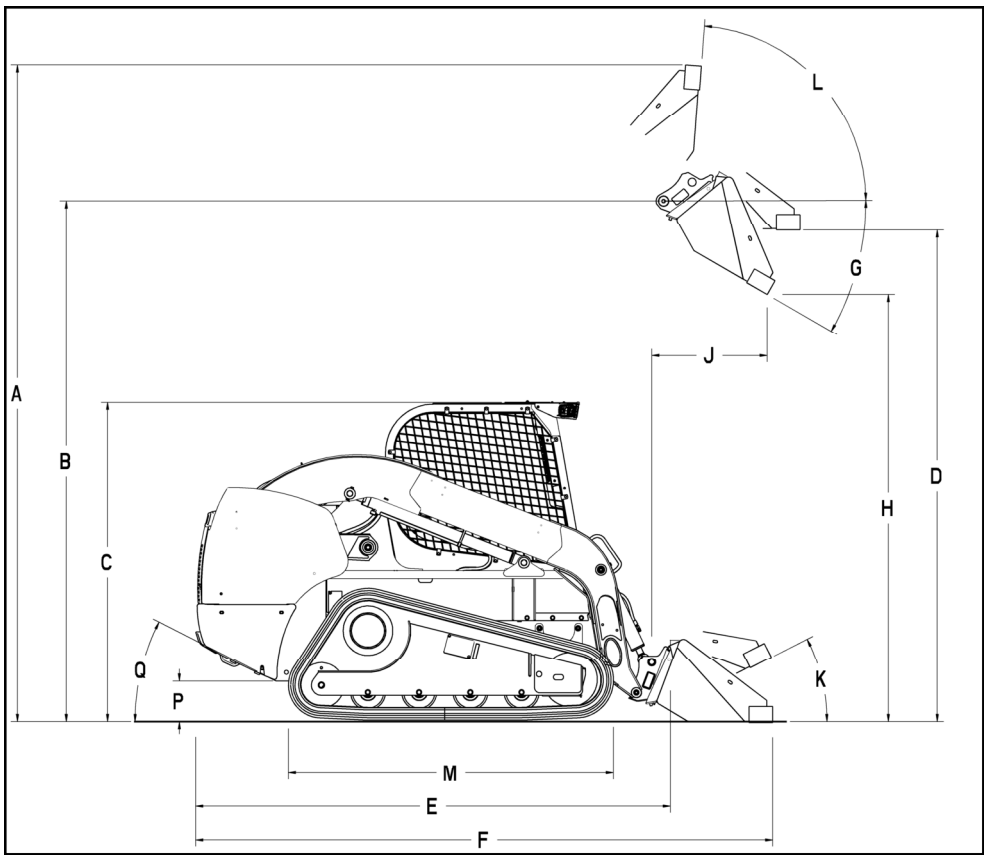

63109363 19

СРЕДНЕГАБАРИТНЫЕ КОЛЕСНЫЕ МАШИНЫ С ПОВОРОТНОЙ РАМОЙ (TV380)

МЕСТОПО-ЛОЖЕНИЕ	КОМПОНЕНТ	РАЗМЕР
A	Общая рабочая высота (полностью поднят)	**4113 mm (161.9 in)**
B	Высота до шарнирного пальца (полностью поднят)	**3342 mm (131.6 in)**
C	Высота кабины	**2043 mm (80.4 in)**
D	Максимальная высота подъема ковша	**3169 mm (124.8 in)**
E	Габаритная длина (без навесного оборудования)	**2990 mm (117.1 in)**
F	Габаритная длина (со стандартным ковшом)	**3604 mm (141.9 in)**
G	Угол опрокидывания (полностью поднят)	**53.5 °**
H	Высота опрокидывания (максимальный вынос)	**2655 mm (104.5 in)**
J	Вынос опрокидывания (полностью поднят)	**788 mm (31 in)**
K	Максимальный угол поворота на земле	**34.2 °**
L	Максимальный угол поворота (полностью поднят)	**86 °**
M	Колесная база	**1602 mm (63.1 in)**
P	Дорожный просвет (защитный щит)	**243 mm (9.5 in)**
Q	Угол заднего свеса	**32 °**
U	Расстояние о заднего моста до бампера	Н/Д

Copyright ©CASE

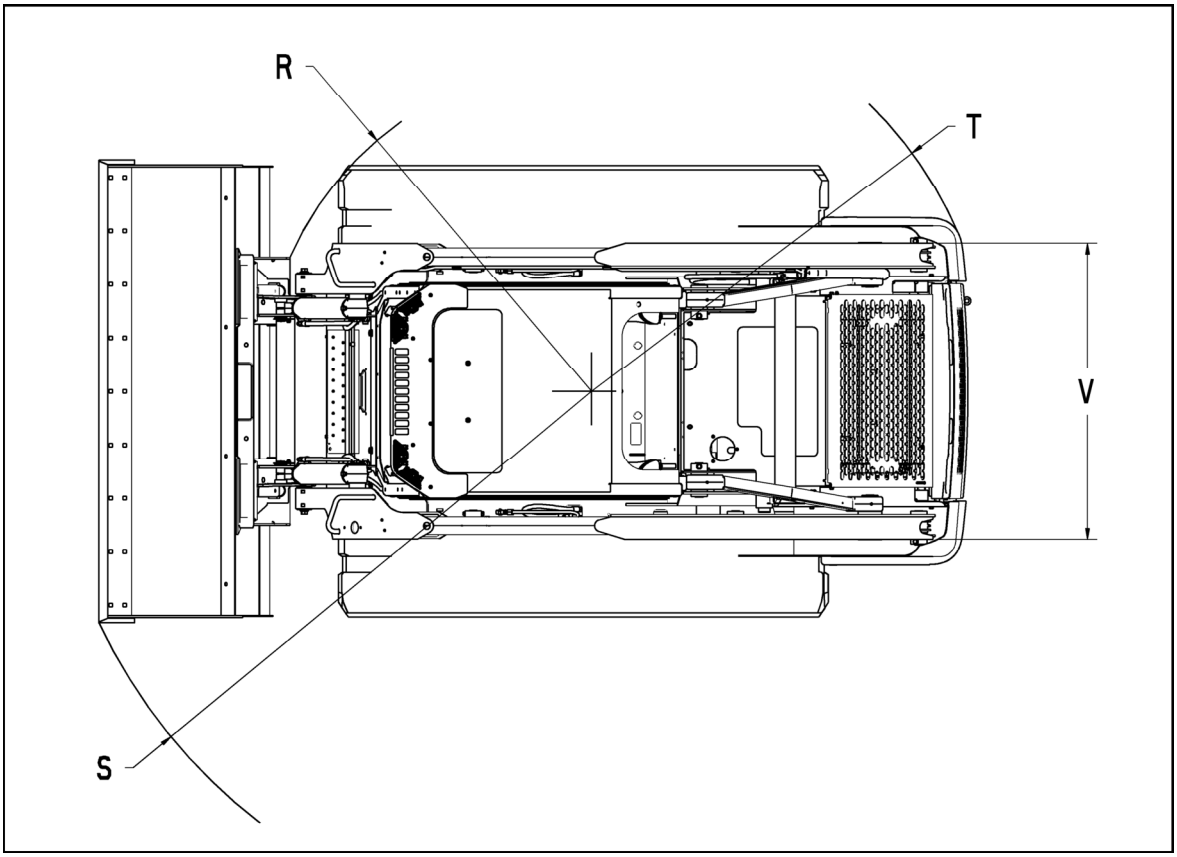

63109364 20

СРЕДНЕГАБАРИТНЫЕ КОЛЕСНЫЕ МАШИНЫ С ПОВОРОТНОЙ РАМОЙ (TV380)

МЕСТОПО-ЛОЖЕНИЕ	КОМПОНЕНТ	РАЗМЕР
R	Радиус поворота подъемного рычага	**1428 mm (56.2 in)**
S	Радиус поворота ковша	**2155 mm (84.8 in)**
T	Радиус поворота шасси	**1789 mm (70.4 in)**
V	Над шириной гусеничной ленты	**1480 mm (58.3 in)**

Copyright ©CASE

Вес материала

МАТЕРИАЛ	кг/м³	фунт/фут³
Алюминиевые квасцы		
Крупнокусковые	881	55
Измельченные	769	48
Шлак	561 - 833	35 - 52
Боксит	1202 - 1922	75 - 120
Фасоль	769	48
Древесный уголь	368	23
Древесная щепа	288	18
Каменный уголь	1282	80
Кокс - кусковой - разрыхленный	849 - 1009	53 - 63
Глина	368 - 513	23 - 32
Бетон	1378 - 1778	86 - 111
Медная руда	1666	104
Кукуруза - обмолоченная	673	42
Семена хлопчатника	401	25
Грунт		
Сухая глина	929 - 1089	58 - 68
Сырая почва	1602 - 1666	100 - 104
Грунт - песчано-гравийные смеси	1570	98
Силос	577	36
Гранит	1490 - 1778	93 - 111
Гравий		
Сухая почва	1522	95
Сырая почва	1906	119
Лед - колотый	593	37
Железная руда	2323	145
Известняк - разрыхленный - колотый	1538 - 1602	96 - 100

МАТЕРИАЛ	кг/м³	фунт/фут³
Овес	416	26
Земляной орех - обшелушенный	280	17
Горох	769	48
Торф - цельный	753	47
Фосфат - гранулированный	1442	90
Углекислый калий	1089	68
Картофель	769	48
Кварц - гранулированный	1762	110
Рис	769	48
Рожь	705	44
Соль - каменная - цельная	2163	135
Песок и гравий		
Сухая почва	1730	108
Сырая почва	2003	125
Песок - формовочный	1522	95
Глинистый сланец	1410	88
Шлак - дробленый	1121	70
Шиферный сланец	2243	130
Снег	240 - 801	15 - 50
Соя	743	46
Жом сахарной свеклы - сырой	561	35
Сахар - сырец	961	60
Сера - кусковая	1330	83
Таконит	1714	107
Пшеница	769	48